К1.01 Крепление стропил к опоре

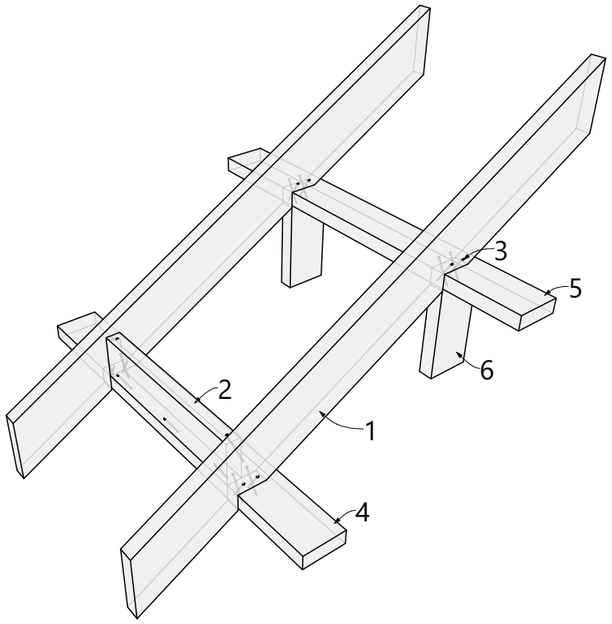

1-стропило; 2-блок-балка (перемычка); 3-гвоздь; 4-подстропильный лежень/маурлат;
5-верхная обвязка каркасной стены/балка опорной конструкции; 6-стойка каркасной стены.

К1.03 Соединение стропил на несущей коньковой балке

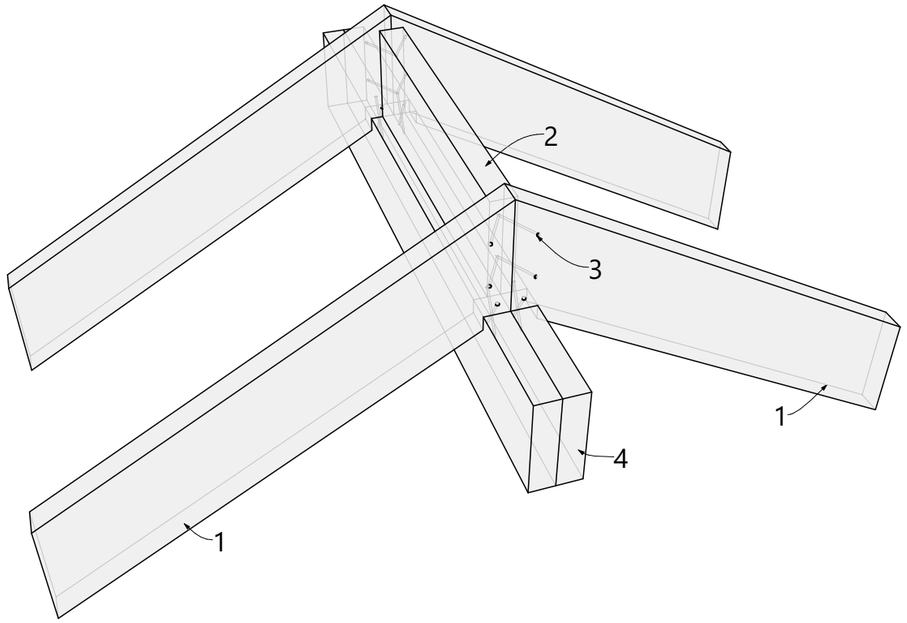

1-стропило; 2-блок-балка (перемычка); 3-гвоздь; 4-коньковая балка.

		Подп.	Дата	ИНДИВИДУАЛЬНЫЙ ЖИЛОЙ ДОМ Московская обл. Наро Фоминский район. д. Новоселки	26-03.121-ОМЖБ-13,4х8-103		Узлы опор. Узлы стропил	Лист	Листов	ЭКО КАРКАС
Разраб.	Фадеев С.А.		15.03.2026					51	57	
Пров.			15.03.2026		Раздел	КД				